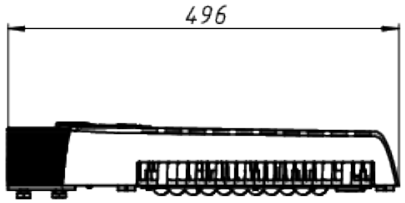

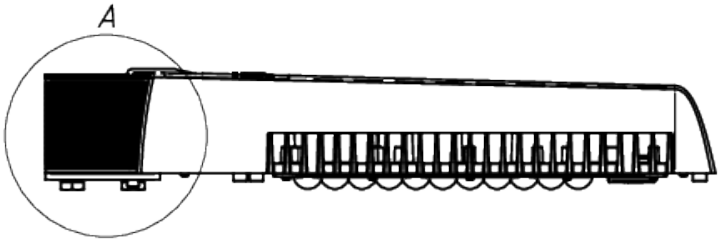

Вид – А

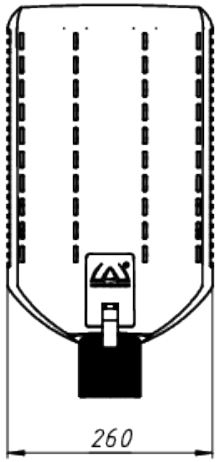

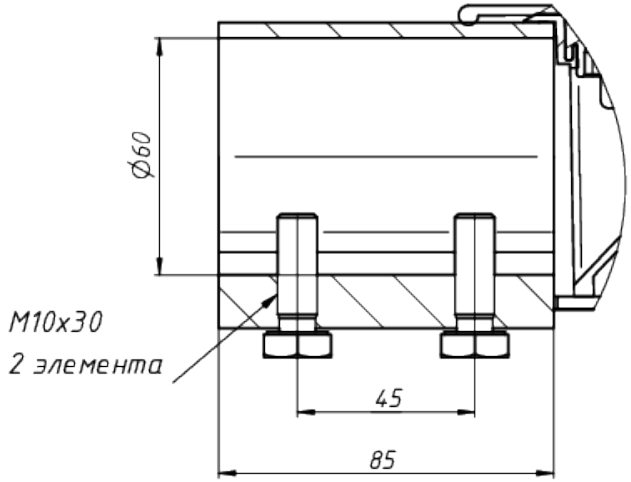

ЛАДЗАВОД СВЕТОТЕХНИКИ

*Документ сгенерирован автоматически. Дата генерации: 11-10-2024

Изм.	Лист	№ докум.	Подп.	Дата	LAD LED R500-3-120-6-165K	Лист 1